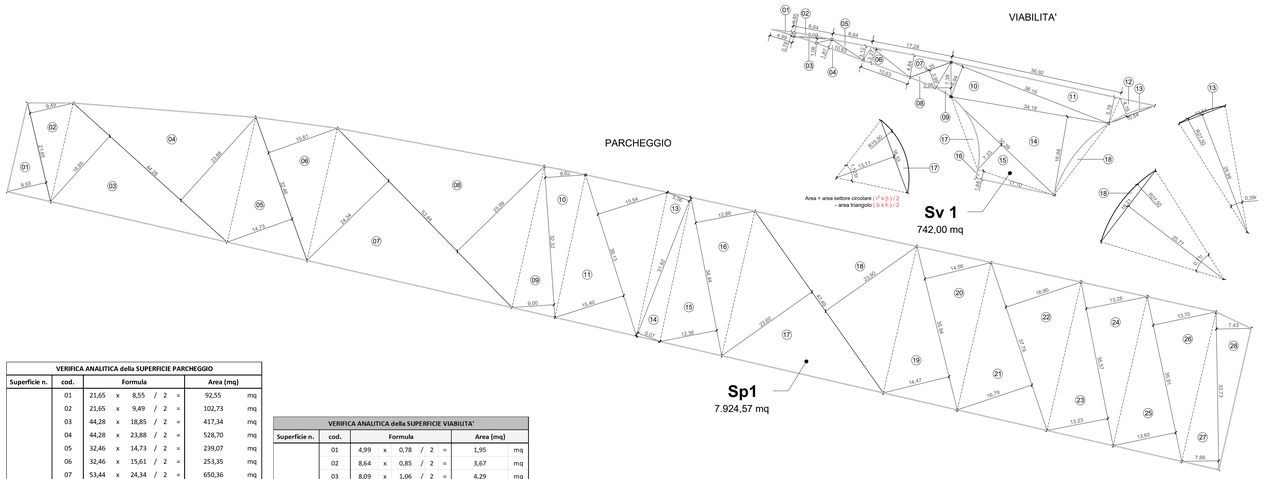

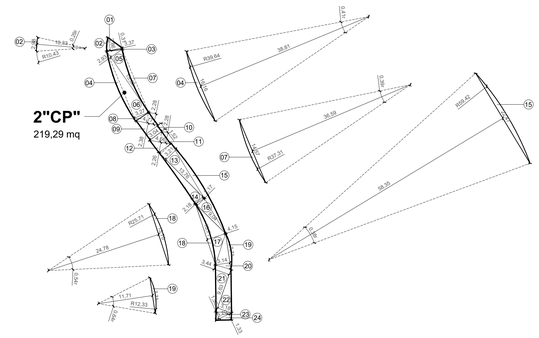

PISTA CICLABILE

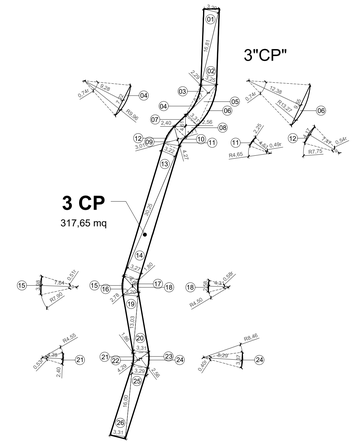

VERIFICA ANALITICA della SUPERFICIE PARCHEGGIO								
Superficie n.	cod.	Formula					Area (mq)	
Sp1	01	21,65	x	8,55	/ 2	=	92,55	mq
	02	21,65	x	9,49	/ 2	=	102,73	mq
	03	44,28	x	18,85	/ 2	=	417,34	mq
	04	44,28	x	23,88	/ 2	=	528,70	mq
	05	32,46	x	14,73	/ 2	=	239,07	mq
	06	32,46	x	15,61	/ 2	=	253,35	mq
	07	53,44	x	24,34	/ 2	=	650,36	mq
	08	53,44	x	25,99	/ 2	=	694,45	mq
	09	32,32	x	9,00	/ 2	=	145,44	mq
	10	32,32	x	8,62	/ 2	=	139,30	mq
	11	36,13	x	15,40	/ 2	=	278,20	mq
	12	36,13	x	15,54	/ 2	=	280,73	mq
	13	31,82	x	5,06	/ 2	=	80,50	mq
	14	31,82	x	5,07	/ 2	=	80,66	mq
	15	34,44	x	12,36	/ 2	=	212,84	mq
	16	34,44	x	12,86	/ 2	=	221,45	mq
	17	47,49	x	23,60	/ 2	=	560,38	mq
	18	47,49	x	23,90	/ 2	=	567,51	mq
	19	35,94	x	14,47	/ 2	=	260,03	mq
	20	35,94	x	14,56	/ 2	=	261,64	mq
	21	37,79	x	16,79	/ 2	=	317,25	mq
	22	37,79	x	16,90	/ 2	=	319,33	mq
	23	35,57	x	13,23	/ 2	=	235,30	mq
	24	35,57	x	13,28	/ 2	=	236,18	mq
	25	35,91	x	13,65	/ 2	=	245,09	mq
	26	35,91	x	13,70	/ 2	=	245,98	mq
	27	33,73	x	7,88	/ 2	=	132,90	mq
	28	33,73	x	7,43	/ 2	=	125,31	mq
						TOTALE	**7.924,57**	mq

VERIFICA ANALITICA della SUPERFICIE VIABILITA'								
Superficie n.	cod.	Formula					Area (mq)	
Sv1	01	4,99	x	0,78	/ 2	=	1,95	mq
	02	8,64	x	0,85	/ 2	=	3,67	mq
	03	8,09	x	1,06	/ 2	=	4,29	mq
	04	10,63	x	1,87	/ 2	=	9,94	mq
	05	8,64	x	3,12	/ 2	=	13,48	mq
	06	10,63	x	3,27	/ 2	=	17,38	mq
	07	17,28	x	4,84	/ 2	=	41,82	mq
	08	9,35	x	3,99	/ 2	=	18,65	mq
	09	7,39	x	3,26	/ 2	=	12,05	mq
	10	36,16	x	6,94	/ 2	=	125,48	mq
	11	36,92	x	5,78	/ 2	=	106,70	mq
	12	10,54	x	4,16	/ 2	=	21,92	mq
	13	(27,50*27,50) x 0,386			/ 2	=	145,96	mq
		-10,54	x	26,99	/ 2	=	-142,24	mq
		area da sottrarre					-3,72	
	14	34,18	x	16,98	/ 2	=	290,19	mq
	15	30,39	x	7,33	/ 2	=	111,38	mq
	16	17,10	x	1,88	/ 2	=	16,07	mq
	17	(15,50*15,50) x 1,125			/ 2	=	135,14	mq
		-16,53	x	13,11	/ 2	=	-108,35	mq
		area da sottrarre					-26,79	
	18	(27,50*27,50) x 0,714			/ 2	=	269,98	mq
		-19,21	x	25,77	/ 2	=	-247,52	mq
		area da sottrarre					-22,46	
						TOTALE	**742,00**	mq

TABELLA DI SINTESI

Sp 1		Sve 1	
Calcolo analitico	**Sup.**	**Calcolo analitico**	**Sup.**
Verifica analitica	7.924,57 mq	Verifica analitica	115,04 mq
		Verifica analitica	462,45 mq
TOTALE	7.924,57 mq	**TOTALE**	577,49 mq

Sv 1	
Calcolo analitico	**Sup.**
Verifica analitica	742,00 mq
TOTALE	742,00 mq

SERVIZI " PARCHEGGI E VIABILITA"	**TOTALE**	**8.666,57** mq

SERVIZI " VERDE "	**TOTALE**	**577,49** mq

1 "CP"		2 "CP"	
	Sup.	**Calcolo analitico**	**Sup.**
Sup. Catastale	410,00 mq	verifica analitica	219,29 mq
TOTALE	410,00 mq	**TOTALE**	219,29 mq

4 "CP"		3 "CP"	
	Sup.	**Calcolo analitico**	**Sup.**
Sup. Catastale	550,00 mq	verifica analitica	317,65 mq
TOTALE	550,00 mq	**TOTALE**	317,65 mq

"CP" esterna	**TOTALE**	960,00 mq	"CP" interna **TOTALE**	536,94 mq
" CICLO-PEDONALE "			**TOTALE**	1.496,94 mq

TOTALE	**TOTALE**	10.741,01 mq

VERIFICA ANALITICA della SUPERFICIE VERDE PUBBLICO								
Superficie n.	cod.	Formula					Area (mq)	
Sve 1_a	01	2,27	x	0,26	/ 2	=	0,30	mq
	02	10,13	x	0,89	/ 2	=	4,51	mq
	03	14,58	x	2,19	/ 2	=	15,97	mq
	04	(37,31*37,31) x 0,39			/ 2	=	271,45	mq
		-14,57	x	36,59	/ 2	=	-266,56	mq
		area da sommare					4,89	
	05	8,12	x	3,11	/ 2	=	12,63	mq
	06	5,05	x	2,02	/ 2	=	5,10	mq
	07	5,11	x	2,80	/ 2	=	7,15	mq
	08	4,77	x	0,15		=	0,72	mq
	09	8,12	x	2,93	/ 2	=	11,90	mq
	10	6,85	x	0,97	/ 2	=	3,32	mq
	11	11,13	x	1,48	/ 2	=	8,24	mq
	12	15,65	x	1,05	/ 2	=	8,22	mq
	13	22,48	x	2,96	/ 2	=	33,27	mq
	14	(59,42*59,42) x 0,38			/ 2	=	670,84	mq
		-22,47	x	58,35	/ 2	=	-655,56	mq
		area da sottrarre					-15,28	
	15	9,49	x	1,00	/ 2	=	4,75	mq
	16	7,71	x	1,23	/ 2	=	4,74	mq
	17	(12,33*12,33) x 0,64			/ 2	=	48,65	mq
		-7,71	x	11,71	/ 2	=	-45,14	mq
		area da sotrarre					-3,51	
	18	6,14	x	0,51	/ 2	=	1,57	mq
	19	9,33	x	0,51	/ 2	=	2,38	mq
	20	10,81	x	0,67	/ 2	=	3,62	mq
	21	1,65	x	0,70	/ 2	=	0,58	mq
						TOTALE	**115,04**	mq
Sve 1_b	01	2,35	x	0,73	/ 2	=	0,86	mq
	02	16,28	x	0,92	/ 2	=	7,49	mq
	03	14,15	x	1,10	/ 2	=	7,78	mq
	04	28,05	x	1,04	/ 2	=	14,59	mq
	05	25,22	x	3,26	/ 2	=	41,11	mq
	06	(13,26*13,26) x 0,73			/ 2	=	64,18	mq
		-9,50	x	12,38	/ 2	=	-58,81	mq
		area da sottrarre					-5,37	
	07	16,62	x	2,82	/ 2	=	23,43	mq
	08	(4,71*4,71) x 0,50			/ 2	=	5,55	mq
		-2,33	x	4,57	/ 2	=	-5,32	mq
		area da sommare					0,22	
	09	14,73	x	1,84	/ 2	=	13,55	mq
	10	29,96	x	9,03	/ 2	=	135,27	mq
	11	26,58	x	9,20	/ 2	=	122,27	mq
	12	(4,43*4,43) x 0,59			/ 2	=	5,79	mq
		-2,58	x	4,24	/ 2	=	-5,47	mq
		area da sommare					0,32	
	13	11,35	x	1,65	/ 2	=	9,36	mq
	14	12,99	x	5,85	/ 2	=	38,00	mq
	15	10,99	x	1,36	/ 2	=	7,47	mq
	16	(8,69*8,69) x 0,39			/ 2	=	14,73	mq
		-3,37	x	8,53	/ 2	=	-14,37	mq
		area da sottrarre					-0,35	
	17	26,58	x	2,07	/ 2	=	27,51	mq
	18	15,92	x	2,38	/ 2	=	18,94	mq
						TOTALE	**462,45**	mq

VERIFICA ANALITICA della PISTA CICLABILE								
Superficie n.	cod.	Formula					Area (mq)	
2 CP	01	3,37	x	2,86	/ 2	=	4,82	mq
	02	(10,43*10,43) x 0,29			/ 2	=	15,77	mq
		-2,98	x	10,33	/ 2	=	-15,39	mq
		area da sommare					0,38	
	03	3,37	x	0,31	/ 2	=	0,52	mq
	04	(39,64*39,64) x 0,41			/ 2	=	322,12	mq
		-16,16	x	38,81	/ 2	=	-313,58	mq
		area da sommare					8,54	
	05	15,83	x	2,93	/ 2	=	23,19	mq
	06	15,83	x	3,27	/ 2	=	25,88	mq
	07	(37,31*37,31) x 0,39			/ 2	=	271,45	mq
		-14,57	x	36,59	/ 2	=	-266,56	mq
		area da sottrarre					-4,89	
	08	4,77	x	2,28	/ 2	=	5,44	mq
	09	4,77	x	2,38	/ 2	=	5,68	mq
	10	3,04	x	1,52		=	4,62	mq
	11	4,56	x	2,28	/ 2	=	5,20	mq
	12	4,56	x	2,26	/ 2	=	5,15	mq
	13	13,76	x	3,21	/ 2	=	22,08	mq
	14	13,76	x	2,18	/ 2	=	15,00	mq
	15	(59,42*59,42) x 0,38			/ 2	=	670,84	mq
		-22,47	x	58,35	/ 2	=	-655,56	mq
		area da sommare					15,28	
	16	9,04	x	2,17	/ 2	=	9,81	mq
	17	13,71	x	4,15	/ 2	=	28,45	mq
	18	(25,71*25,71) x 0,54			/ 2	=	178,47	mq
		-13,70	x	24,78	/ 2	=	-169,74	mq
		area da sottrarre					-8,73	
	19	(12,33*12,33) x 0,64			/ 2	=	48,65	mq
		-7,71	x	11,71	/ 2	=	-45,14	mq
		area da sommare					3,51	
	20	7,71	x	3,14	/ 2	=	12,10	mq
	21	9,63	x	3,44	/ 2	=	16,56	mq
	22	9,63	x	3,18	/ 2	=	15,31	mq
	23	3,70	x	1,58	/ 2	=	2,92	mq
	24	3,70	x	1,33	/ 2	=	2,46	mq
						TOTALE	**219,29**	mq
3 CP	01	16,81	x	3,20	/ 2	=	26,90	mq
	02	16,81	x	3,25	/ 2	=	27,32	mq
	03	9,27	x	2,29	/ 2	=	10,61	mq
	04	(9,96*9,96) x 0,74			/ 2	=	36,70	mq
		-7,22	x	9,29	/ 2	=	-33,54	mq
		area da sottrarre					-3,17	
	05	9,27	x	3,31	/ 2	=	15,34	mq
	06	(13,27*13,27) x 0,74			/ 2	=	65,15	mq
		-9,55	x	12,38	/ 2	=	-59,11	mq
		area da sommare					6,04	
	07	4,61	x	2,40	/ 2	=	5,53	mq
	08	4,61	x	2,56	/ 2	=	5,90	mq
	09	4,27	x	3,01	/ 2	=	6,43	mq
	10	4,27	x	1,71	/ 2	=	3,65	mq
	11	(4,65*4,65) x 0,49			/ 2	=	5,30	mq
		-2,25	x	4,51	/ 2	=	-5,07	mq
		area da sottrarre					-0,22	
	12	(7,75*7,75) x 0,54			/ 2	=	16,22	mq
		-4,17	x	7,47	/ 2	=	-15,57	mq
		area da sottrarre					-0,64	
	13	30,25	x	3,22	/ 2	=	48,70	mq
	14	30,25	x	3,27	/ 2	=	49,46	mq
	15	(7,90*7,90) x 0,51			/ 2	=	15,91	mq
		-3,98	x	7,64	/ 2	=	-15,20	mq
		area da aggiungere					0,71	
	16	4,62	x	2,78	/ 2	=	6,42	mq
	17	4,62	x	1,80	/ 2	=	4,16	mq
	18	(4,50*4,50) x 0,58			/ 2	=	5,87	mq
		-2,58	x	4,31	/ 2	=	-5,56	mq
		area da sottrarre					-0,31	
	19	13,03	x	3,20	/ 2	=	20,85	mq
	20	13,03	x	3,31	/ 2	=	21,56	mq
	21	(4,55*4,55) x 0,53			/ 2	=	5,49	mq
		-2,40	x	4,39	/ 2	=	-5,27	mq
		area da sottrarre					-0,22	
	22	4,29	x	1,86	/ 2	=	3,99	mq
	23	4,29	x	2,56	/ 2	=	5,49	mq
	24	(8,46*8,46) x 0,40			/ 2	=	14,31	mq
		-3,37	x	8,29	/ 2	=	-13,97	mq
		area da aggiungere					0,35	
	25	16,00	x	3,29	/ 2	=	26,32	mq
	26	16,00	x	3,31	/ 2	=	26,48	mq
						TOTALE	**317,65**	mq

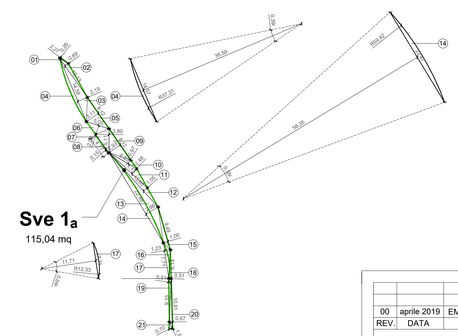

VERDE PUBBLICO

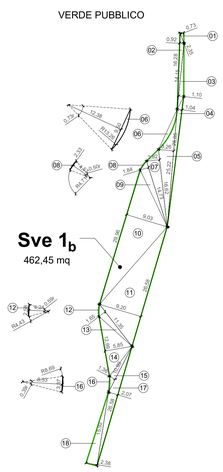

PLANIVOLUMETRICO del Piano Attuativo in Variante

scala 1:1.000

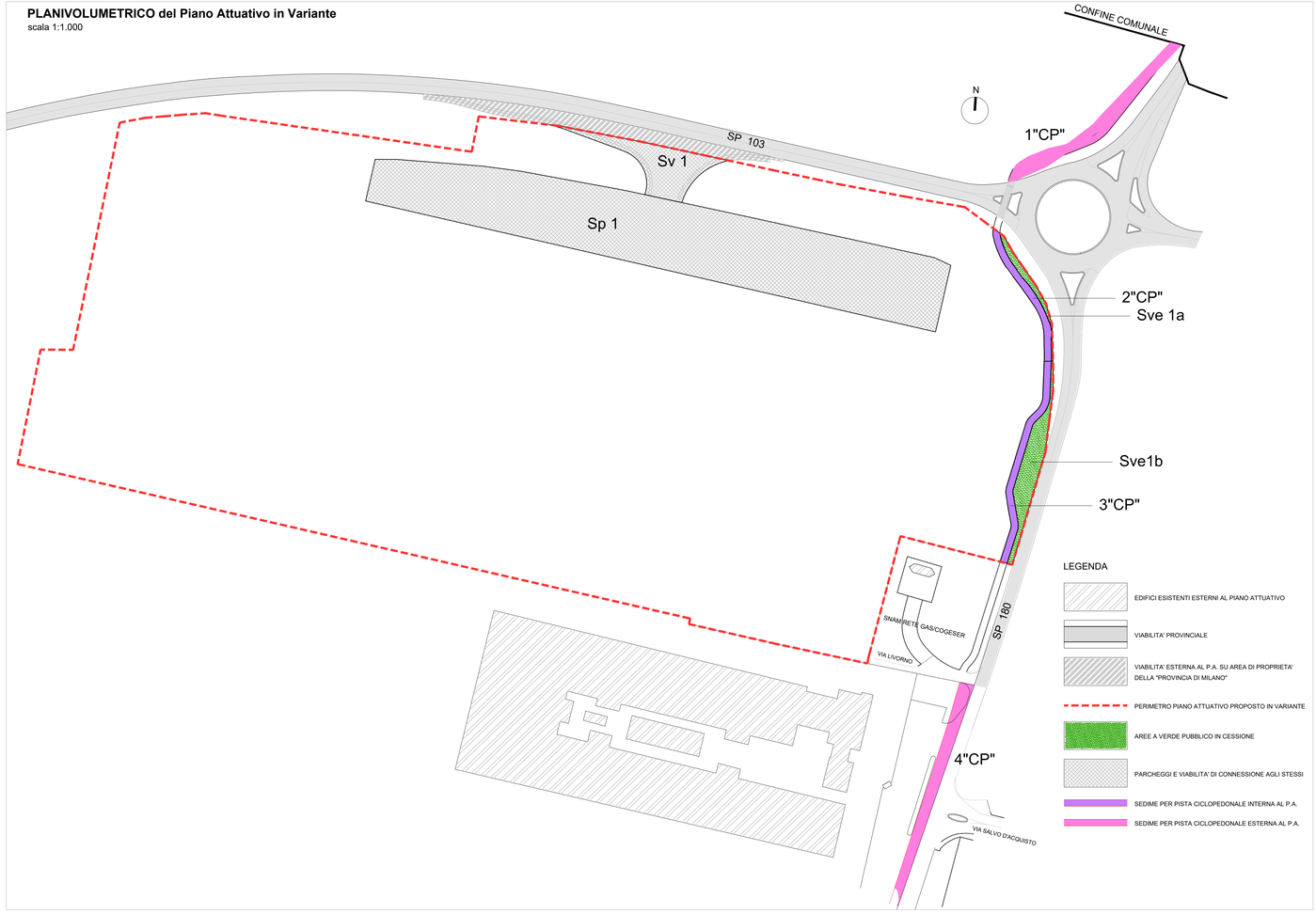

REV.	DATA	OGGETTO DELLA MODIFICA	DIS.	VER.	APP.
00	aprile 2019	EMISSIONE			

PROPRIETARI:

Autotrasporti Vercesi S.p.A.
Sede Legale: Via Siena 23 - 20060 Pozzuolo Martesana (MI)
Legale Rappresentante: Vercesi Paola

Libruma Costruzioni S.r.L.
Sede Legale: Viale Papiano 31 - 20123 Milano
Legale Rappresentante: Calabrese Savino Marco

GGR S.r.L.
Sede Legale: Via Vincenzo Bellini 23 - 20060 Pozzuolo Martesana (MI)
Procuratore speciale: Ferrario Riccardo

ARPES S.n.c. DI ARRIGONI CARLO E UMBERTO
Sede Legale: 20060 Pozzuolo Martesana (MI)
Procuratore speciale: Arrigoni Carlo e Arrigoni Umberto

ARRIGONI CARLO
C.F.:RRGCRL47L21G965Z

ARRIGONI UMBERTO
C.F.:RRGMRT55P23G965Z

PROLOGIS ITALY XXXIX S.r.l.
Sede Legale: Via Marina 6 - 20121 Milano (MI)
CF/P.IVA 10426740964
pec: prologis.italy.xxxixsrl@legalmail.it
Legale Rappresentante:Innocenti Sandro

PROGETTO:

COMUNE DI POZZUOLO MARTESANA

PROVINCIA DI MILANO

VARIANTE AL PIANO ATTUATIVO PER REALIZZAZIONE DI INSEDIAMENTI PRODUTTIVI

PAV 4 - ex "Tp2" e "COMPARTO 3"
Approvato con D.C.C. n. 42 del 27/09/2012 e successiva D.G.C.n. 69 del 23/5/2013

PROGETTISTI:

XBT srl
Sede Legale
C.so XXIV Marzo, 91 - 28100 NOVARA
P.I. e C.F. 02515200035

Geom. Salvatore Ragona
Iscrizione n. 2785 all'Albo dei Geometri della provincia di Novara
Corso XXIV Marzo 91 - 28100 Novara
Mobile: +39 348 5258 968
Phone: +39 032 9869168
e-mail pec: salvatore.ragona@geopec.it

Ing. Pettinari Ubaldo Roberto
Iscrizione n. 3243 all'albo di Prov. Novara

TITOLO ELABORATO:

PLANIMETRIA VIABILITA' E SERVIZI IN CESSIONE ALL'USO PUBBLICO

DATA: 03.04.2019

COMM.:

SCALA: 1: 1.000 / 500

TAVOLA N°: **08**